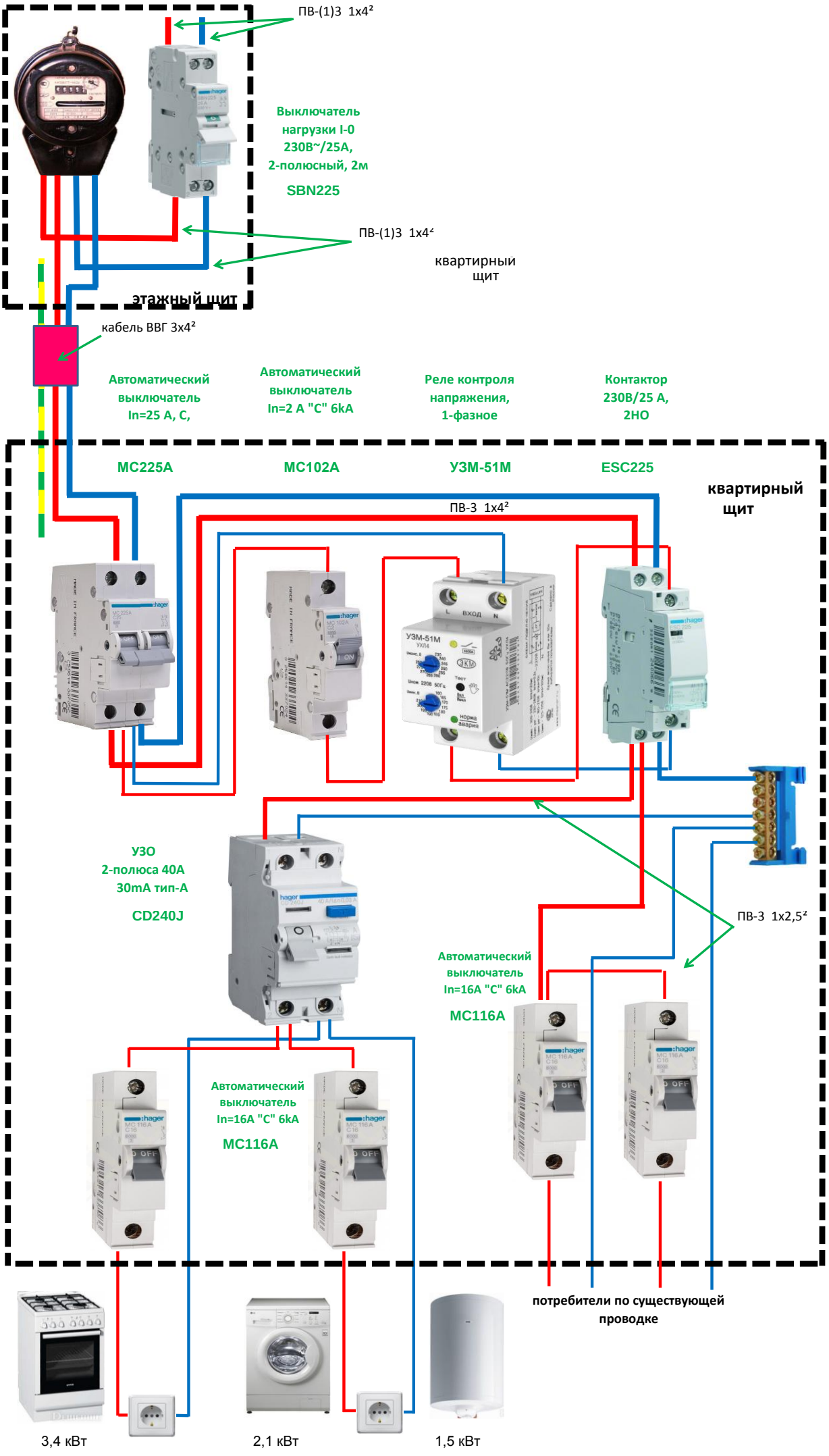
ПВ-(1)3 1x4²
Выключатель нагрузки I-0 230В~/25А, 2-полюсный, 2м
SBN225
ПВ-(1)3 1x4²
квартирный щит
этажный щит
кабель ВВГ 3x4²
Автоматический выключатель In=25 А, С,
MC225A
Автоматический выключатель In=2 А "С" 6kA
MC102A
Реле контроля напряжения, 1-фазное
УЗМ-51М
Контактор 230В/25 А, 2НО
ESC225
квартирный щит
ПВ-3 1x4²
УЗО 2-полюса 40А 30mA тип-А
CD240J
ПВ-3 1x2,5²
Автоматический выключатель In=16А "С" 6kA
MC116A
Автоматический выключатель In=16А "С" 6kA
MC116A
потребители по существующей проводке
3,4 кВт
2,1 кВт
1,5 кВт